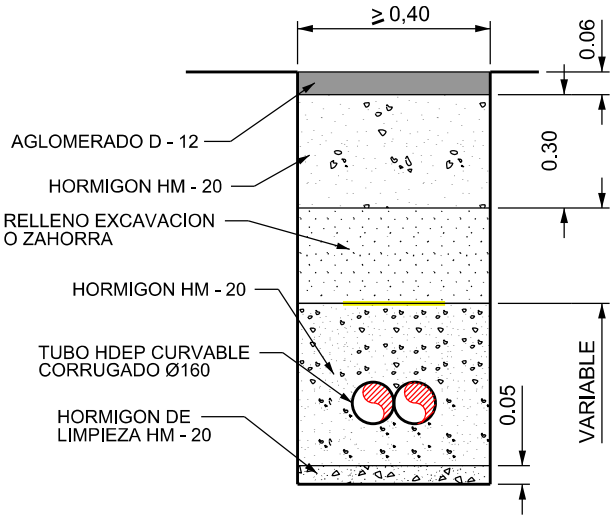

ZANJA PARA CANALIZACION
ELECTRICA BAJO CALZADA
Escala: 1/20

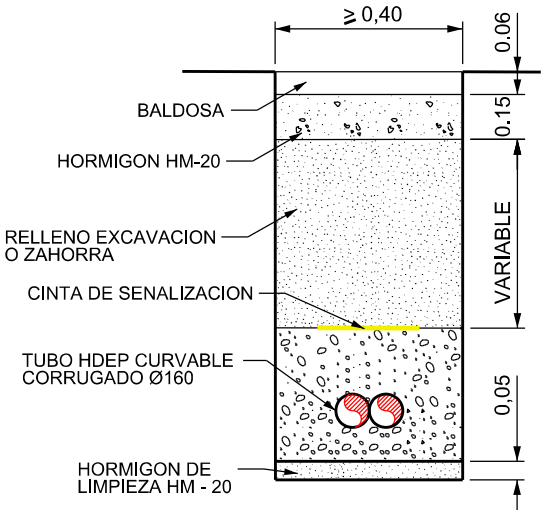

ZANJA PARA CANALIZACION
ELECTRICIDAD BAJO ACERA
Escala: 1/20

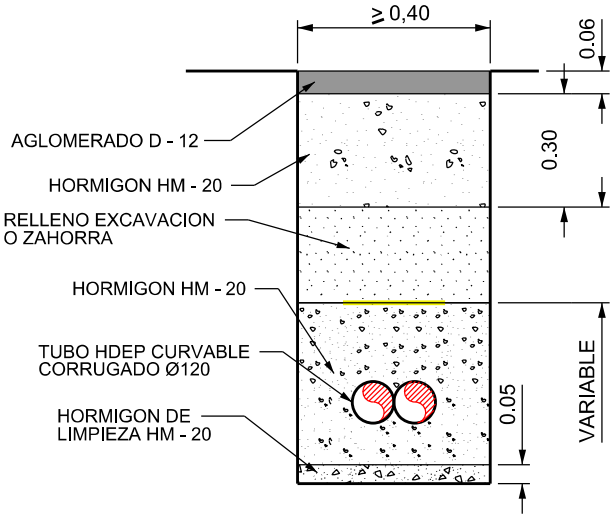

ZANJA PARA CANALIZACION
ELECTRICA BAJO CALZADA
Escala: 1/20

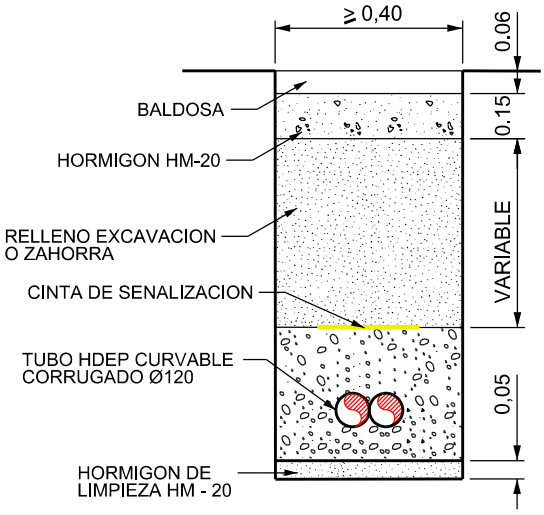

ZANJA PARA CANALIZACION
ELECTRICIDAD BAJO ACERA
Escala: 1/20

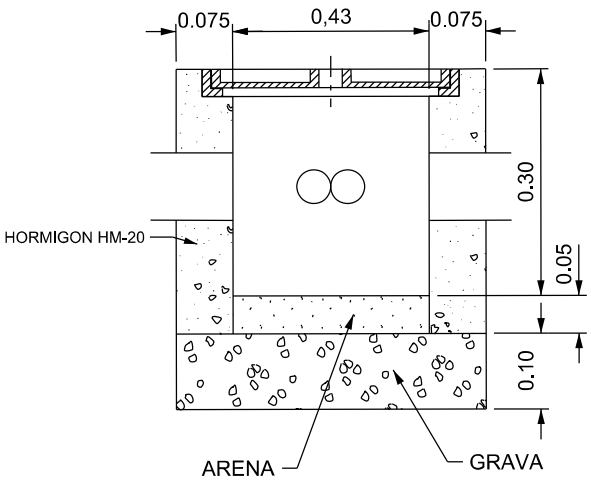

REGISTRO ELECTRICO
BAJO ACERA
Escala: 1/20

Proiektua / Proyecto	CONSTRUCCION DE APARCAMIENTO EN SAN MIGUEL DE BASAURI JUNTO AL CAMPO DE FUTBOL	Eskala / Escala 1:20
Planoa / Plano	DETALLES CONSTRUCTIVOS - ELECTROLINERA	Zenbakia / Numero 11
Udal Ingeniaria / Ingeniero Municipal Unai Pomposo	Delineantea / Delineante X. Orue	Data / Fecha 2021/03/24